Beetronics
ul. Marszałkowska 126/134, Warszawa, 00-008, Polska
22 397 04 43 · info@beetronics.pl

Kod produktu: DMK8

Multiściemniacz zewnętrzny – 5 m

Zobacz produkt online





Informacje o produkcie

- **Możliwość regulacji do 5 ekranów jednocześnie**
- **Regulacja jasności podświetlenia w skali od 1 do 100%**
- **Szybki i łatwy montaż**
- **Kompatybilność z każdym monitorem Beetronics**

Ściemniacz kablowy DMK8 jest doskonałym rozwiązaniem do regulacji jasności podświetlenia monitorów Beetronics bez sięgania do przycisków lub pilota.

©2026 Beetronics

Beetronics
ul. Marszałkowska 126/134, Warszawa, 00-008, Polska
22 397 04 43 · info@beetronics.pl

Ogólne

Producent	Beetronics
Nazwa produktu	Multiściemniacz zewnętrzny – 5 m
Kod produktu	DMK8
Gwarancja	2 lata

Mechaniczne

Waga	500 gram
Kolor	Czarny
Długość kabla	500 cm

Zawartość opakowania

Zawartość opakowania	Multiściemniacz

Zgodność

Kompatybilny z	7HD7M, 8VG7M, 8HD7M, 9HD7M, 10HD7, 10VG7M, 10HD7M, 12HD7, 12VG7M, 12HD7M, 12SDI7M, 13HD7, 13HD7M, 15HD7, 15VG7M, 15HD7M, 15SDI7M, 17HD7M, 17VG7M, 19VG7M, 19HD7M, 22HD7M, 22SDI7M, 24HD7M, 27HD7M, 32HD7M, 7TS7M, 8TSV7M, 10TS7, 10TSV7M, 10TS7M, 12TS7, 12TSV7M, 12TS7M, 13TS7, 13TS7M, 15TS7, 15TSV7M, 15TS7M, 17TSV7M, 17TS7M, 19TSV7M, 19TS7M, 22TS7M, 24TS7M, 27TS7M, 32TS7M, 10HB9M/U1, 12HB9M/U1, 15HB9M/U1, 17HB9M/U1, 19HB9M/U1, 22HB9M/U1, 24HB9M/U1, 27HB9M/U1

EPR Weights

Plastic Packaging Weight (in Gram)	1
Other Packaging Weight (in Gram)	2
Transport Packaging Weight (in Gram)	20
Total Packaging Weight (in Gram)	23
WEEE Weight (in Gram)	119

© 2026 Beetronics

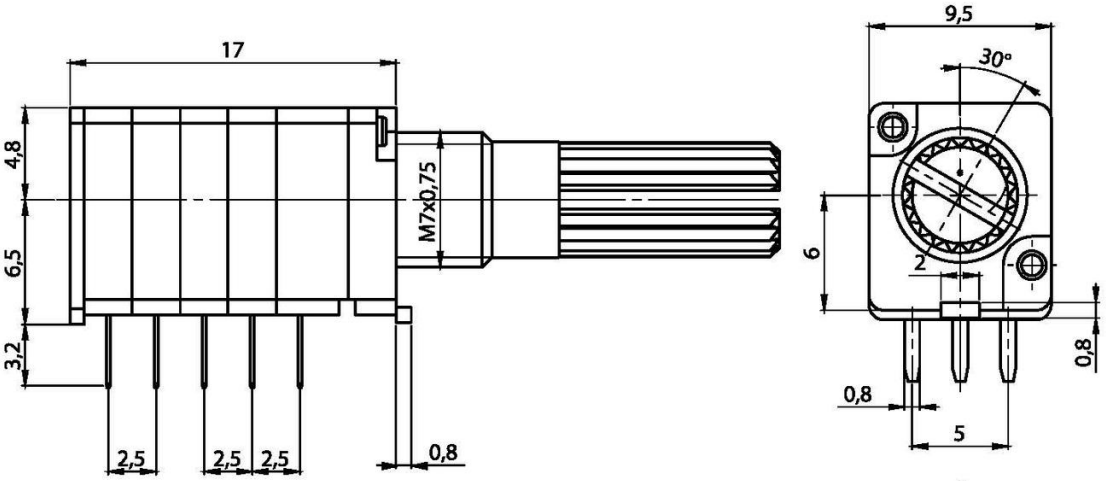
17
4,8
6,5
3,2
M7x0,75
2,5
2,5
2,5
0,8
9,5
30°
6
2
0,8
0,8
5

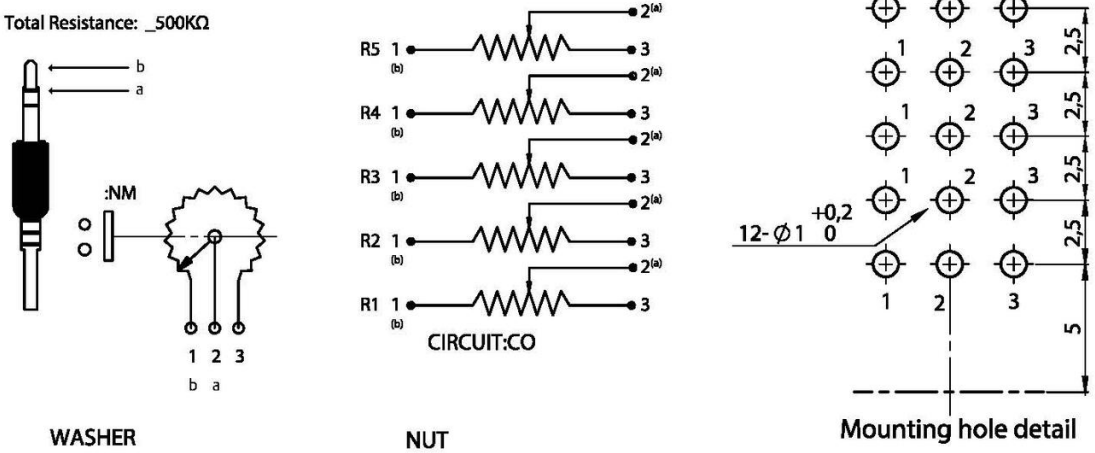
Total Resistance: _500KΩ
b
a
:NM
1 2 3
b a
R5 1 2(a) 3 (b)
R4 1 2(a) 3 (b)
R3 1 2(a) 3 (b)
R2 1 2(a) 3 (b)
R1 1 2(a) 3 (b)
CIRCUIT:CO
5
1 2 3
2,5
2,5
2,5
2,5
5
12-Ø1 +0,2 0
Mounting hole detail

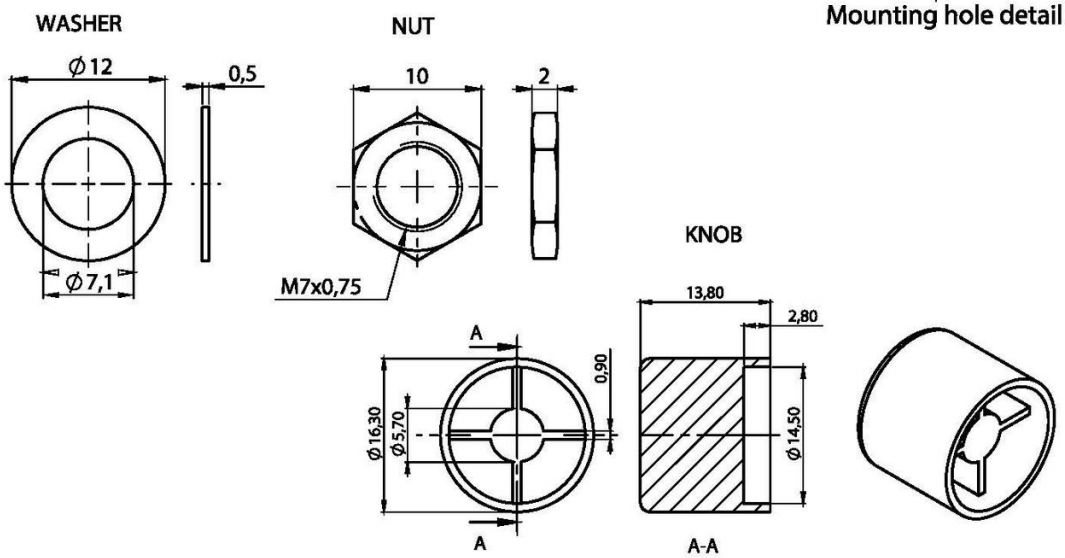
WASHER
Ø12
0,5
Ø7,1
NUT
10
2
M7x0,75
KNOB
13,80
2,80
A
0,90
Ø16,30
Ø5,70
Ø14,50
A
A-A

DMK8