Beetronics
ul. Marszałkowska 126/134, Warszawa, 00-008, Polska
22 397 04 43 · info@beetronics.pl

Kod produktu: PSU1-LOCK-EU

Zasilacz 19 V z blokadą, wtyczka ścienna EU

Zobacz produkt online

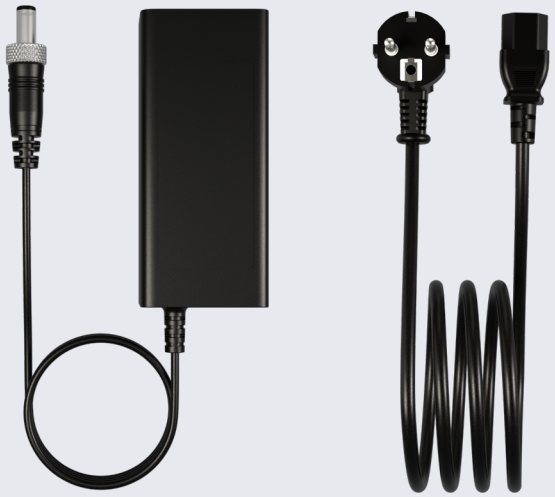

Informacje o produkcie

- **Wejście: 100-240 V AC ~ 50/60 Hz, maks. 1,5 A**
- **Wyjście: 19 V 2,5 A, 47,5 W**
- **Rozmiar wtyczki DC: 5,5 mm x 2,1 mm**
- **Długość kabla: 250 cm**

PSU1-LOCK-EU to niezawodny zasilacz zewnętrzny zaprojektowany do zastosowań profesjonalnych i ciągłego użytkowania. Zasilacz obsługuje szeroki zakres napięcia wejściowego 100-240 V AC przy 50/60 Hz i jest wyposażony we wtyczkę typu europejskiego z dwoma stykami, dzięki czemu jest kompatybilny z dowolnym standardowym gniazdkiem ściennym w Europie. Model PSU1-LOCK-EU posiada kabel o długości 2,5 metrów i zapewnia stabilny prąd 19 V 2,5 A (47,5 W) przez wtyczkę 5,5 mm DC. Zasilacz jest kompatybilny ze wszystkimi wyświetlaczami Beetronics o wysokiej jasności.

© 2026 Beetronics

Beetronics
ul. Marszałkowska 126/134, Warszawa, 00-008, Polska
22 397 04 43 · info@beetronics.pl

Ogólne

Producent	Beetronics
Nazwa produktu	Zasilacz 19 V z blokadą, wtyczka ścienna EU
Kod produktu	PSU1-LOCK-EU
Gwarancja	2 lata

Mechaniczne

Waga	300 gram
Kolor	Czarny
Długość kabla	250 cm (AC: 100 cm / DC: 150 cm)

Zasilanie

Wewnętrzna średnica	2,1 mm
Średnica zewnętrzna	5,5 mm
Typ złącza	EU
Napięcie	19 Wolt
Natężenie w amperach	2.5 Wzmacniacz
Biegunowość	- na zewnątrz / + w środku

Zawartość opakowania

Zawartość opakowania	Zasilacz

Zgodność

Kompatybilny z	10HB9M/U1, 12HB9M/U1, 15HB9M/U1, 17HB9M/U1, 19HB9M/U1, 22HB9M/U1, 24HB9M/U1, 27HB9M/U1

EPR Weights

Plastic Packaging Weight (in Gram)	1
Transport Packaging Weight (in Gram)	20
Total Packaging Weight (in Gram)	21
WEEE Weight (in Gram)	300

©2026 Beetronics

Beetronics
ul. Marszałkowska 126/134, Warszawa, 00-008, Polska
22 397 04 43 · info@beetronics.pl

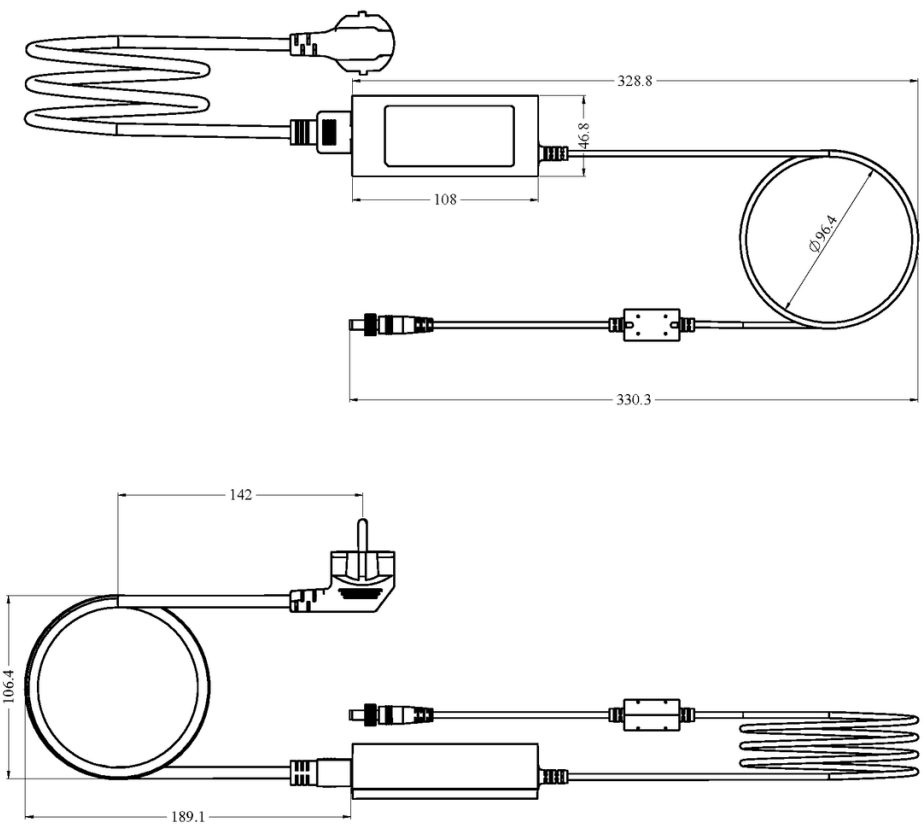

© 2026 Beetronics

Wymiary podane są w mm.